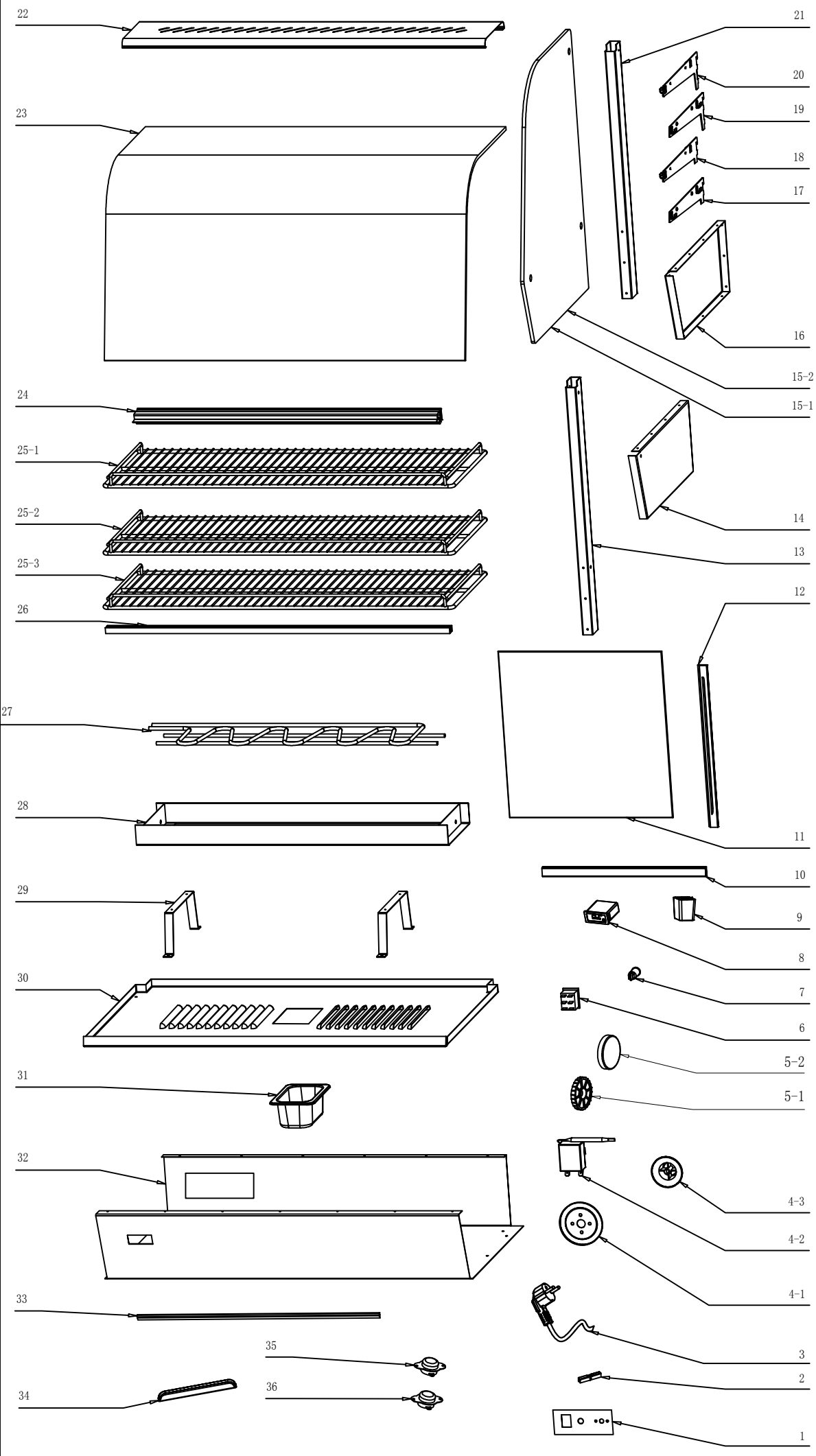

XCR-160L

No:	Spare parts Code	Des
36	2.01.15.02	Control 125℃
35	2.01.15.01	Control 150℃
34	2.02.05.06	Side board of light cover
33	2.01.04.09	LED light
32	2.03.06.02	Stainless housing
31	2.03.05.14	Water box
30	2.03.06.05	Radiator bottom plate
29	2.03.05.09	Heater brace
28	2.03.06.04	Chassis of heater
27	2.01.16.02	V-shaped heating element
26	2.03.06.08	Sliding door track
25-3	2.03.06.01	Chrome Shelf 3
25-2	2.03.04.02	Chrome Shelf 2
25-1	2.03.04.01	Chrome Shelf 1
24	2.03.06.03	Sliding glass track
23	2.04.06.01	Curved front glass
22	2.03.06.06	Stainless light cover
21	2.03.05.07	Right pillar
20	2.03.03.05	Right shelf bracket
19	2.03.03.04	Left shelf bracket
18	2.03.05.13	Bottom right small bracket
17	2.03.05.12	Bottom left small bracket
16	2.03.05.04	Left panel
15-1	2.04.05.06	Right Side glass
15-1	2.04.05.07	Left Side glass
14	2.03.05.05	Right panel
13	2.03.05.06	Left pillar
12	2.03.05.02	Door Handle
11	2.04.06.02	Door glass
10	2.03.06.07	Door metal insert
9	2.02.05.01	Base feet
8	2.01.15.04	Temperature Display
7	2.01.15.05	Indicator light
6	2.01.07.02	ON/OFF Switch
5-2	2.03.03.13	nut Decoration
5-1	2.02.03.28	Decoration nut gasket
4-3	2.01.15.03	Temperature thermostat
4-2		
4-1		
3	2.01.06.04	Power Cord
2	2.03.05.16	Castor
1	2.03.05.18	Control panel